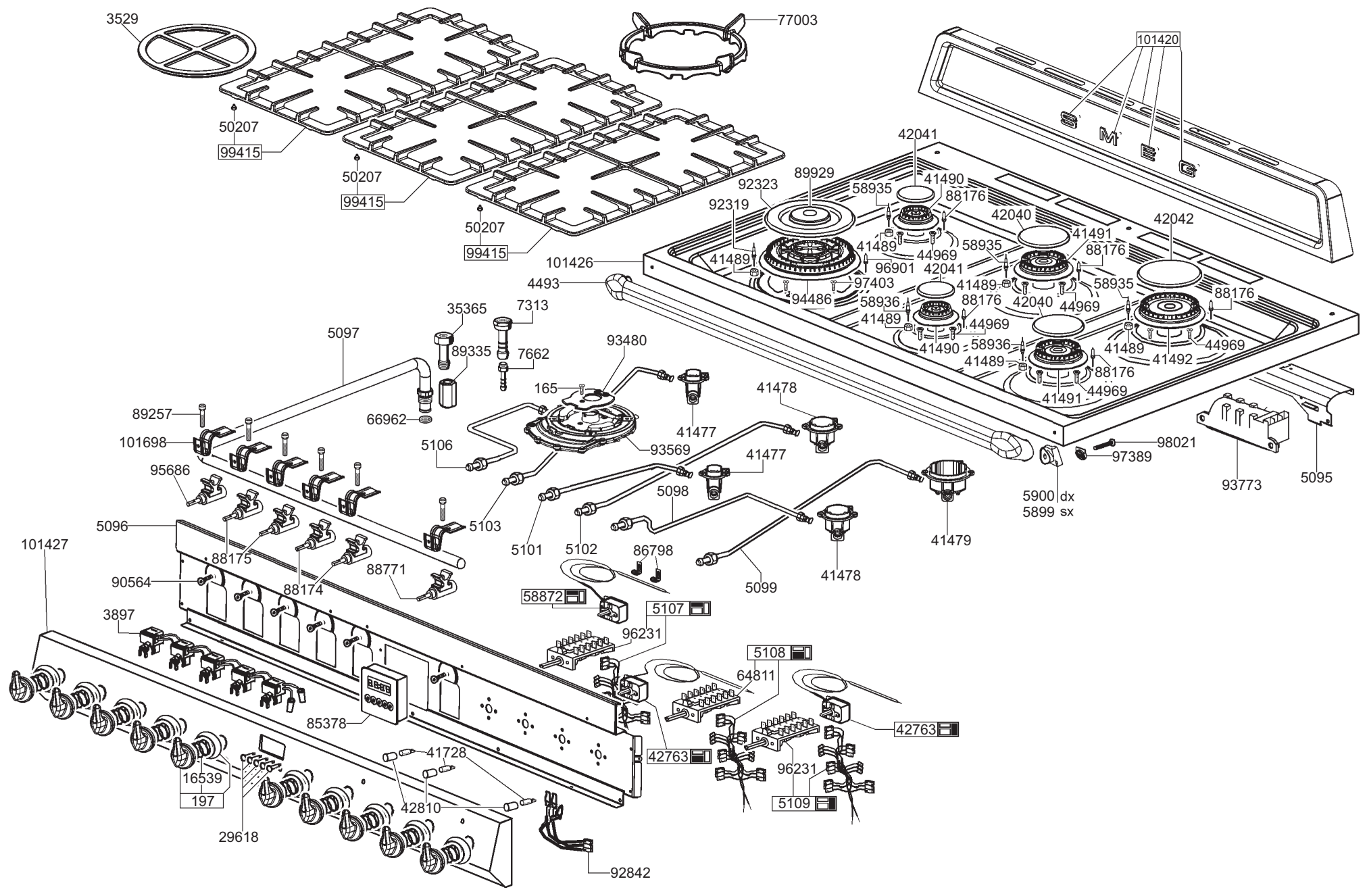
3529
77003
50207
99415
50207
99415
50207
99415
101420
42041
89929
92323
92319
58935
41490
88176
42040
42042
41491
88176
58935
41489
44969
96901
42041
41489
58935
97403
94486
58936
88176
42040
44969
88176
41489
44969
41490
58936
41489
41492
44969
88176
41491
44969
101426
4493
98021
97389
5900 dx
5899 sx
93773
5095
35365
7313
89335
7662
5097
93480
165
41478
89257
66962
41477
101698
5106
93569
41477
95686
5098
5103
5096
5101
5102
86798
41479
101427
88175
88174
88771
5099
41478
90564
58872
5107
3897
96231
5108
64811
85378
42763
42763
41728
16539
197
42810
96231
5109
29618
92842

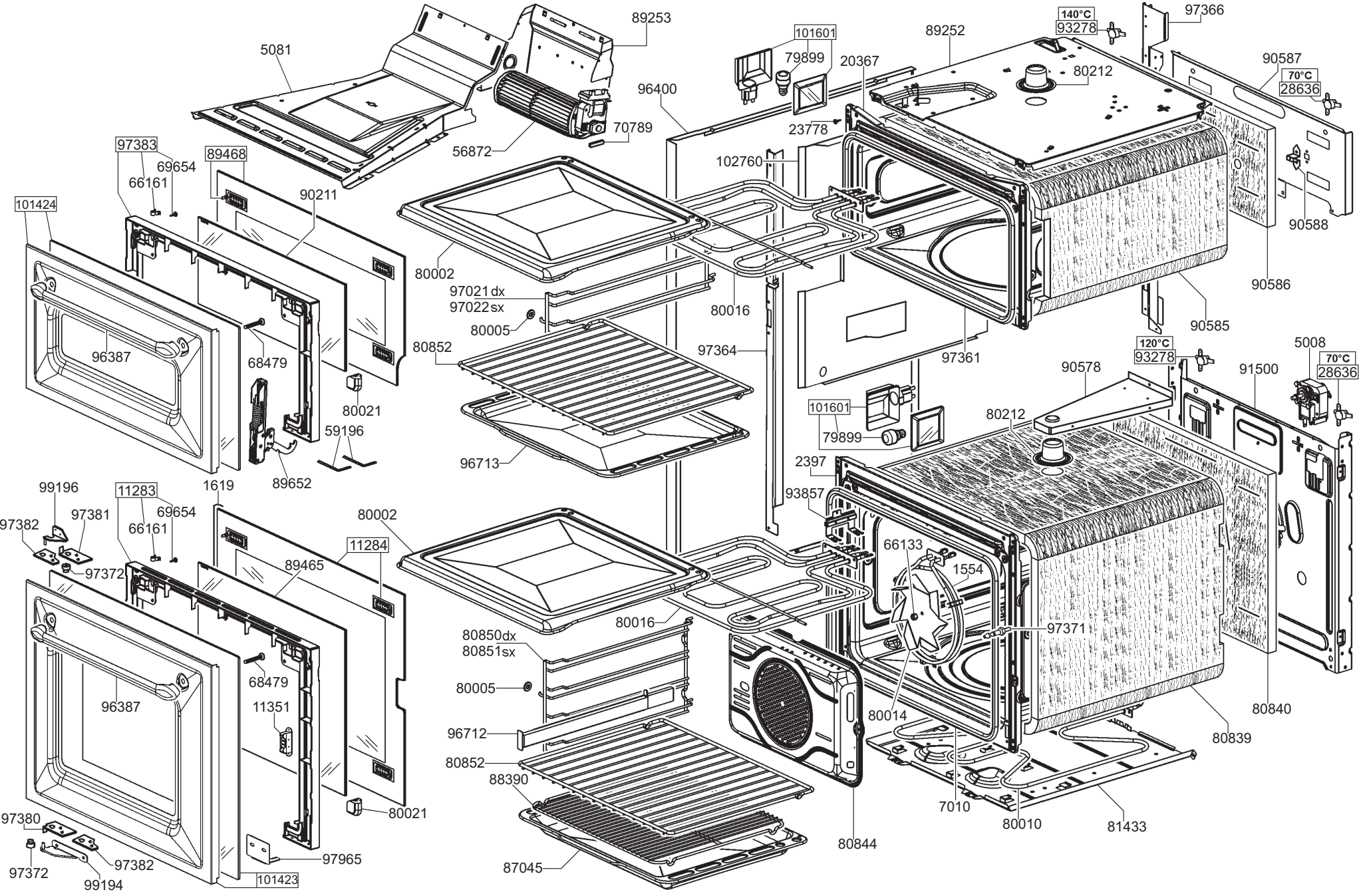
89253
5081
56872
70789
101601
79899
20367
23778
96400
89252
140°C
93278
97366
90587
70°C
28636
80212
90588
90586
90585
102760
80002
80016
97021 dx
97022 sx
80005
80852
96713
97364
97361
97383
69654
66161
89468
90211
101424
96387
68479
80021
59196
89652
1619
99196
97381
97382
97372
11283
11284
89465
11351
97380
97371
80850dx
80851sx
96712
88390
87045
80844
97965
101423
99194
2397
93857
66133
1554
80014
7010
80010
81433
80839
80840
90578
120°C
91500
5008
80840

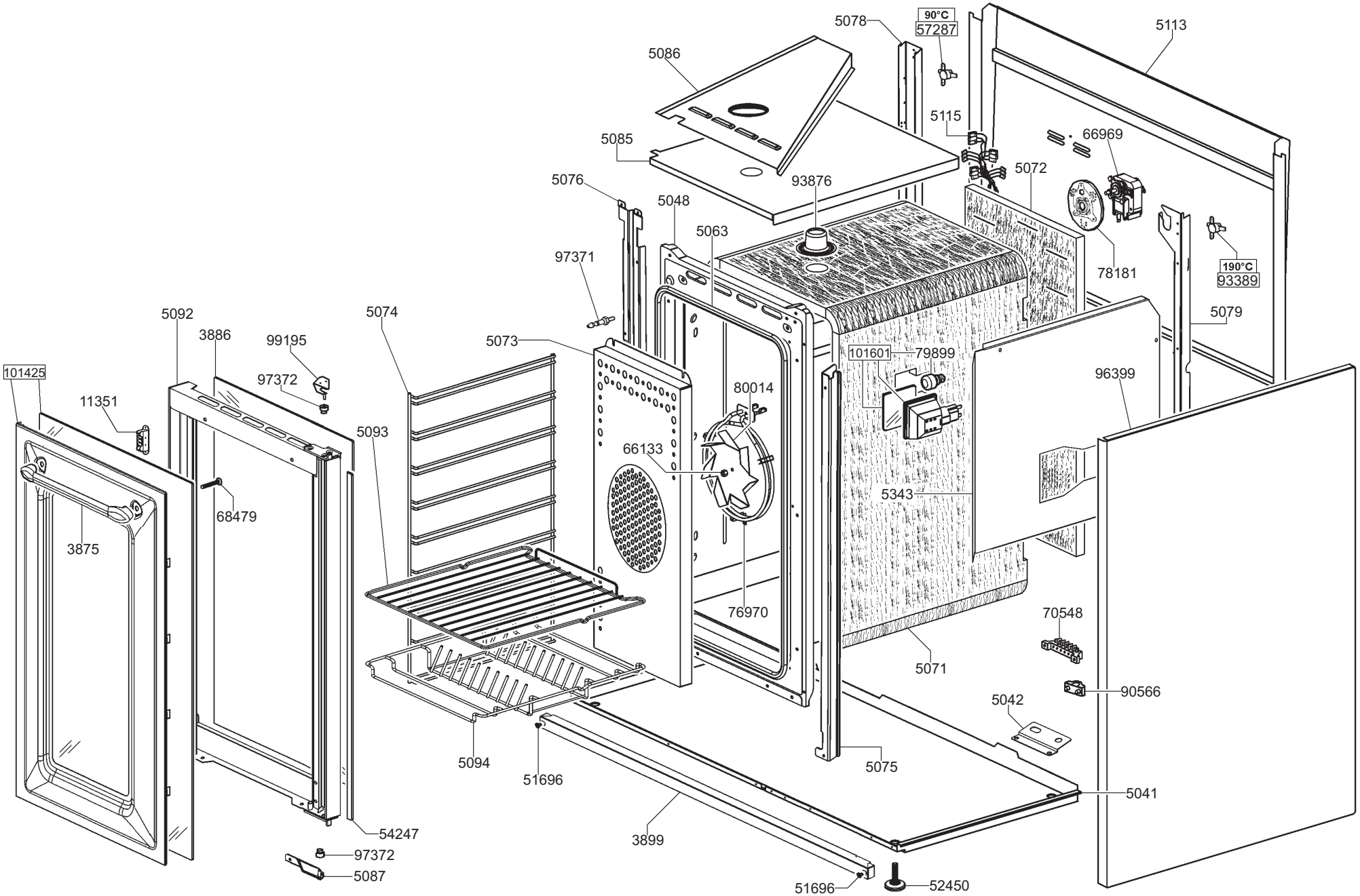
90°C
57287
190°C
93389
101425
101601
5078
5086
5085
5076
5048
5063
97371
5074
5073
5092
3886
99195
97372
11351
5093
68479
3875
5094
51696
54247
97372
5087
3899
51696
52450
5075
5071
5343
66133
80014
76970
5072
93876
5115
5113
66969
78181
5079
96399
70548
90566
5042
5041